HITACHI

Disc Grinder
Winkelschleifer
Γωνιακός τροχός λειάνσεως/κοπής
Szlifierka kątowa
Sarokcsiszoló
Úhlová bruska
Taşlama
Polizor unghiular
Kotni brusilnik
Uhlová brúska
Кутова шліфувальна машина
Угловая шлифовальная машина

G 12SW • G 13SW

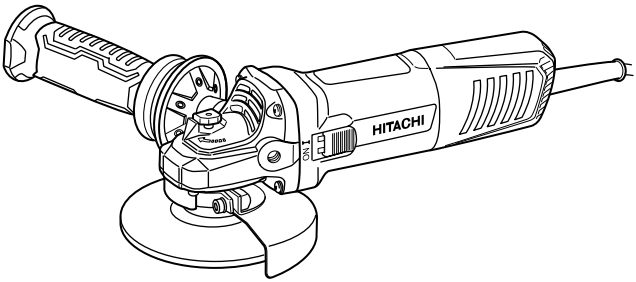

G12SW

Read through carefully and understand these instructions before use.
Diese Anleitung vor Benutzung des Werkzeugs sorgfältig durchlesen und verstehen.
Διαβάστε προσεκτικά και κατανοήσετε αυτές τις οδηγίες πριν τη χρήση.
Przed użytkowaniem należy dokładnie przeczytać niniejszą instrukcję i zrozumieć jej treść.
Használat előtt olvassa el figyelmesen a használati utasítást.
Před použitím si pečlivě přečtěte tento návod a ujistěte se, že mu dobře rozumíte.
Aleti kullanmadan önce bu kılavuzu iyice okuyun ve talimatları anlayın.
Înainte de utilizare, citiţi cu atenţie şi înţelegeţi prezentele instrucţiuni.
Pred uporabo natančno preberite in razumite ta navodila.
Pred použitím si dôkladne tieto pokyny prečítajte a pochopte ich.
Будь ласка, прочитайте інструкції і перевірте себе, чи все зрозуміло, перш ніж користуватися приладом.
Внимательно прочтите данную инструкцию по эксплуатации прежде чем пользоваться инструментом.

Handling instructions
Bedienungsanleitung
Οδηγίες χειρισμού
Instrukcja obsługi
Kezelési utasítás
Návod k obsluze
Kullanım talimatları
Instrucţiuni de utilizare
Navodila za rokovanje
Pokyny na manipuláciu
Інструкції щодо поводження з пристроєм
Инструкция по эксплуатации

Hitachi Koki

1

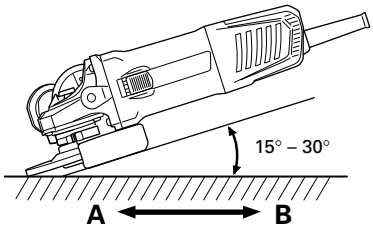

2

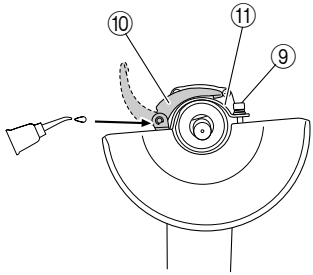

4

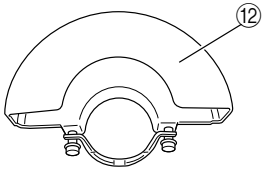

3

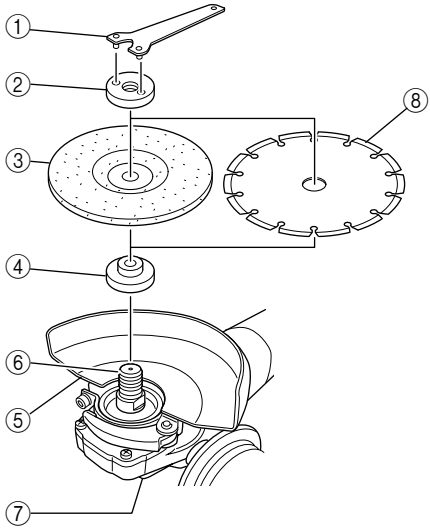

	English	Deutsch	Ελληνικά	Polski
①	Wrench	Schlüssel	Κλειδί	Klucz
②	Wheel nut	Mutter für die Schleifscheibe	Παξιμάδι τροχού	Nakrętka tarczy
③	Depressed center wheel	Schleifscheibe	Χαμηλωμένος κεντρικά τροχός	Obniżona tarcza środkowa
④	Wheel washer	Unterlegscheibe	Ροδέλλα τροχού	Podkładka tarczy
⑤	Wheel guard	Schutzhaube	Προφυλακτήρας τροχού	Osłona tarczy
⑥	Spindle	Spindel	Άξονας	Wrzeciono
⑦	Push button	Druckknopf	Κουμπί ώθησης	Przycisk
⑧	Diamond wheel	Diamantscheide	Διαμαντένιος τροχός	Ściernica diamentowa
⑨	M5 screw	M5-Schraube	M5 Βίδα	Śruba M5
⑩	Lever	Hebel	Μοχλός	Dźwignia
⑪	Set piece (B)	Einstellstück (B)	Τμήμα ρύθμισης (B)	Element ustalający (B)
⑫	With Side Guard	Mit Seitenschutz	Με πλευρικό προστατευτικό	Z osłoną boczną

	Magyar	Čeština	Türkçe	Română
①	Csavarkulcs	Klíč	Anahtar	Cheie
②	Tárcsarögzítő anya	Matka kotouče	Disk somunu	Piuliță pentru disc
③	Süllyesztett közepű tárcsa	Brusný kotouč	Tek tarafı oyuk taşlama diski	Disc cu centru depresat
④	Tárcsa alátét	Podložka kotouče	Disk pulu	Șaibă pentru disc
⑤	Tárcsavódő	Kryt kotouče	Disk muhafazası	Apărătoare pentru disc
⑥	Tengely	Hřídel	Mill	Ax
⑦	Nyomógomb	Tlačítko	Kilit iğnesi	Buton
⑧	Gyémánt tárcsa	Diamantový kotouč	Elmas disk	Disc diamantat
⑨	M5-ös csavar	M5 šroub	M5 vida	Șurub M5
⑩	Kar	Páčka	Kol	Pîrghie
⑪	Rögzítőelem (B)	Stavěcí část (B)	Ayar parçası (B)	Piesă set (B)
⑫	Oldalvédővel	S bočním krytem	Yan koruyucu ile birlikte	Cu protecție laterală

	Slovenščina	Slovenčina	Український	Русский
①	Ključ	Kľúč	Ключ	Гаечный ключ
②	Pesto kolesa	Matica kotúča	Гайка кріплення колеса	Гайка шлифовального круга
③	Pritisnjeno osrednje kolo	Kotúč s prelisom	Шліфувальне коло із заглибленим центром	Шлифовальный круг с утопленным центром
④	Blažilec kolesa	Podložka kotúča	Шайба	Шайба шлифовального круга
⑤	Varovalo kolesa	Ochranný kryt kotúča	Кожух шліфувального кола	Защитное приспособление шлифовального круга
⑥	Gred	Hriadeľ	Шпіндель	Шпиндель
⑦	Tipka	Tlačidlo	Аппаратна кнопка	Нажимная кнопка
⑧	Diamantno kolo	Diamantový kotúč	Алмазний диск	Шлифовальный круг с алмазной кромкой
⑨	Vijak M5	Skrutka M5	Викрутка M5	Винт M5
⑩	Vzvod	Páčka	Важіль	Рычаг
⑪	Namestitveni fiting (B)	Kus (B)	Деталь комплекту (B)	Посадочная деталь (B)
⑫	S stransko zaščito	S bočnou ochranou	З бічною направляючою	С боковым щитком

SZERSZÁMGÉPEKRE VONATKOZÓ ÁLTALÁNOS BIZTONSÁGI FIGYELMEZTETÉSEK

⚠ **FIGYELEM**

Olvasson el minden biztonsági figyelmeztetést és minden utasítást.

A figyelmeztetések és utasítások be nem tartása áramütést, tüzet és/vagy súlyos sérülést eredményezhet.

Ôrizzen meg minden figyelmeztetést és utasítást a jövőbeni hivatkozás érdekében.

A "szerszámgép" kifejezés a figyelmeztetésekben a hálózatról működő (vezetékes) vagy akkumulátorról működő (vezeték nélküli) szerszámgépre vonatkozik.

1) **Munkaterületi biztonságr**
   a) **Tartsa a munkaterületet tisztán és jól megvilágítva.**
   A telezsúfolt vagy sötét területek vonzzák a baleseteket.
   b) **Ne üzemeltesse a szerszámgépeket robbanásveszélyes atmoszférában, mint például gyúlékony folyadékok, gázok vagy por jelenlétében.**
   A szerszámgépek szikrákat keltenek, amelyek meggyújthatják a port vagy gőzöket.
   c) **Tartsa távol a gyermekeket és körülállókat, miközben a szerszámgépet üzemelteti.**
   A figyelemelvonás a kontroll elvesztését okozhatja.

2) **Érintésvédelem**
   a) **A szerszámgép dugaszoknak meg kell felelniük az aljzatnak.**
   Soha, semmilyen módon ne módosítsa a dugaszt. Ne használjon semmilyen adapter dugaszt földelt szerszámgépekkel.
   A nem módosított dugaszok és a megfelelő aljzatok csökkentik az áramütés kockázatát.
   b) **Kerülje a test érintkezését földelt felületekkel, mint például csövekkel, radiátorokkal, tűzhelyekkel és hűtőszekrényekkel.**
   Az áramütés kockázata megnövekszik, ha a teste földelve van.
   c) **Ne tegye ki a szerszámgépeket esőnek vagy nedves körülményeknek.**
   A szerszámgépbe kerülő víz növeli az áramütés kockázatát.
   d) **Ne rongálja meg a vezetéket. Soha ne használja a vezetéket a szerszámgép szállítására, húzására vagy kihúzására.**
   Tartsa távol a vezetéket a hőtől, olajtól, éles szegélyektől vagy mozgó alkatrészektől.
   A sérült vagy összekuszálódott vezetékek növelik az áramütés kockázatát.
   e) **Szerszámgép szabadban történő üzemeltetése esetén használjon szabadtéri használatra alkalmas hosszabbító kábelt.**
   A szabadtéri használatra alkalmas kábel használata csökkenti az áramütés kockázatát.
   f) **Ha elkerülhetetlen a szerszámgép nyirkos helyen történő használata, használjon maradékáram-készülékkel (RCD) védett táplálást.**
   Az RCD használata csökkenti az áramütés kockázatát.

3) **Személyi biztonság**
   a) **Álljon készenlétben, figyelje, hogy mit tesz, és használja a józan eszét a szerszámgép üzemeltetésekor.**
   Ne használja a szerszámgépet fáradtan, kábítószer, alkohol vagy gyógyszer befolyása alatt.
   A szerszámgépek üzemeltetése közben egy pillanatnyi figyelmetlenség súlyos személyi sérülést eredményezhet.
   b) **Használjon személyi védőfelszerelést. Mindig viseljen védőszemüveget.**
   A megfelelő körülmények esetén használt védőfelszerelés, mint például a porálarc, nem csúszó biztonsági cipő, kemény sisak, vagy hallásvédő csökkenti a személyi sérüléseket.
   c) **Előzze meg a véletlen elindítást. Győződjön meg arról, hogy a kapcsoló a KI helyzetben van, mielőtt csatlakoztatja az áramforráshoz és/vagy az akkumulátorcsomaghoz, amikor felveszi vagy szállítja a szerszámot.**
   A szerszámgépek szállítása úgy, hogy az ujja a kapcsolón van vagy a bekapcsolt helyzetű szerszámgépek áram alá helyezése vonzza a baleseteket.
   d) **Távolítson el minden állítókulcsot vagy csavarkulcsot, mielőtt bekapcsolja a szerszámgépet.**
   A szerszámgép forgó részéhez csatlakoztatva hagyott csavarkulcs vagy kulcs személyi sérülést eredményezhet.
   e) **Ne nyúljon át. Mindenkor álljon stabilan, és őrizze meg egyensúlyát.**
   Ez lehetővé teszi a szerszámgép jobb ellenőrzését váratlan helyzetekben.
   f) **Öltözzön megfelelően. Ne viseljen laza ruházatot vagy ékszert. Tartsa távol a haját, ruházatát és kesztyűjét a mozgó részektől.**
   A laza ruházat, ékszer vagy hosszú haj beakadhat a mozgó részekbe.
   g) **Ha vannak rendelkezésre bocsátott eszközök a porelszívó és gyűjtő létesítmények csatlakoztatásához, gondoskodjon arról, hogy ezek csatlakoztatva és megfelelően használva legyenek.**
   A porgyűjtő használata csökkentheti a porhoz kapcsolódó veszélyeket.

4) **A szerszámgép használata és ápolása**
   a) **Ne erőltesse a szerszámgépet. Használjon az alkalmazásához megfelelő szerszámgépet.**
   A megfelelő szerszámgép jobban és biztonságosabban végzi el a feladatot azon a sebességen, amelyre azt tervezték.
   b) **Ne használja a szerszámgépet, ha a kapcsoló nem kapcsolja azt be és ki.**
   Az a szerszámgép, amely a kapcsolóval nem vezérelhető, veszélyes és meg kell javítani.
   c) **Húzza ki a dugaszt az áramforrásból és/vagy az akkumulátorcsomagot a szerszámgépből, mielőtt bármilyen beállítást végez, tartozékokat cserél vagy tárolja a szerszámgépeket.**
   Az ilyen megelőző biztonsági intézkedések csökkentik a szerszámgép véletlen beindulásának kockázatát.
   d) **A használaton kívüli szerszámgépeket tárolja úgy, hogy gyermekek ne érhessék el, és ne engedje meg, hogy a szerszámgépet vagy ezeket az utasításokat nem ismerő személyek üzemeltessék a szerszámgépet.**
   Képzetlen felhasználók kezében a szerszámgépek veszélyesek.
   e) **A szerszámgépek karbantartása. Ellenőrizze a helytelen beállítás, a mozgó részek elakadása, alkatrészek törése és minden olyan körülmény szempontjából, amelyek befolyásolhatják a szerszám működését.**

Ha sérült, használat előtt javíttassa meg a szerszámot.
Sok balesetet a rosszul karbantartott szerszámgépek okoznak.

f) **A vágószerszámokat tartsa élesen és tisztán.**
Az éles vágóélekkel rendelkező, megfelelően karbantartott vágószerszámok kevésbé valószínűen akadnak el és könnyebben kezelhetők.

g) **A szerszámgép tartozékait és betétkéseit, stb. használja ezeknek az utasításoknak megfelelően, figyelembe véve a munkakörülményeket és a végzendő munkát.**
A szerszámgép olyan műveletekre történő használata, amelyek különböznek a szándékoltaktól, veszélyes helyzetet eredményezhet.

5) **Szerviz**

a) **A szerszámgépét képesített javító személlyel szervizeltesse, csak azonos cserealkatrészek használatával.**
Ez biztosítja, hogy a szerszámgép biztonsága megmaradjon.

VIGYÁZAT

Tartsa távol a gyermekeket és beteg személyeket.
Amikor nincs használatban, a szerszámokat úgy kell tárolni, hogy gyermekek és beteg személyek ne érhessék el.

BIZTONSÁGI FIGYELMEZTETÉSEK CSISZOLÓ ÉS VÁGÓ MŰVELETEKHEZ

a) **Ez az elektromos kéziszerszám csiszolásra és vágásra lett tervezve. Olvasson el minden biztonsági figyelmeztetést, útmutatást, illusztrációt és specifikációt, amely az elektromos kéziszerszámhoz lett mellékelve.**
Az alább felsorolt útmutatások be nem tartása áramütéshez, tűz kialakulásához és/vagy súlyos sérüléshez vezethet.

b) **Az olyan műveletek végrehajtása, mint a homokcsiszolás, a drótkefélés vagy a polírozás nem ajánlott ezzel az elektromos kéziszerszámmal.**
Az olyan műveletek végrehajtása, amelyekre az elektromos kéziszerszám nem lett felkészítve, veszélyesek lehetnek és személyi sérülést okozhatnak.

c) **Ne használjon olyan tartozékokat, amelyeket a kéziszerszám gyártója nem kifejezetten ehhez az elektromos kéziszerszámhoz tervezett.**
Az, hogy a tartozék csatlakoztatható az elektromos kéziszerszámhoz, még nem jelenti azt, hogy az biztonságosan is használható.

d) **A tartozék hitelesített sebességének legalább akkorának kell lennie, mint az elektromos kéziszerszám maximális sebessége.**
Ha a tartozék a hitelesített sebességénél gyorsabban üzemel, akkor az eltörhet és széjjel repülhet.

e) **A tartozék külső átmérőjének és vastagságának az elektromos kéziszerszám hitelesített kapacitásán belül kell lennie.**
A nem megfelelő méretű tartozékokat nem lehet megfelelően levédeni és kontrollálni.

f) **A tárcsáknak, a peremeknek, a támasztékoknak, és minden egyéb tartozéknak tökéletesen kell illeszkednie az elektromos kéziszerszám tengelyéhez.**
Az olyan tartozékok, amelyek furatai nem felelnek meg pontosan az elektromos kéziszerszám rögzítő elemének, elveszítik egyensúlyukat, erősen rázkódnak, és így a kezelő elveszítheti a kéziszerszám feletti uralmat.

g) **Ne használjon sérült tartozékot. A használat előtt mindig ellenőrizze a tartozékot, így a csiszolókorongot, hogy nincs-e rajta csorba vagy repedés, a támasztékot, hogy nincs-e rajta repedés vagy nincs-e túlzottan elkopva, a drótkefét, hogy nincs-e meglazulva vagy nincsenek-e rajta törött drótszálak. Ha az elektromos kéziszerszámot vagy a tartozékoz leejti, nézze meg, hogy nem sérült-e meg, vagy helyezzen fel egy ép tartozékot. A tartozék ellenőrzése és felhelyezése után helyezkedjen Ön és a közelben állók a forgó tartozék síkján kívül, és járassa egy percig az elektromos kéziszerszámot maximális sebességen, terhelés nélkül.**
A sérült tartozékok ezen teszt során általában eltörnek.

h) **Viseljen védőfelszerelést. Alkalmazástól függően, használjon védőmaszkot, védőszemüveget vagy védőkesztyűt. Szükség esetén viseljen maszkot, füldugót, kesztyűt és munkaköténytt, amely képes megállítani az elszálló repeszeket.**
A védőszemüvegnek képesnek kell lennie a különböző műveletek során keletkező szálló repeszek megállítására. A maszknak vagy gázálarcnak képesnek kell lennie a művelet során keletkező por kiszűrésére. A hosszú ideig tartó erős zajhatás halláskárosodást okozhat.

i) **A közelben állókat tartsa biztonságos távolságban a munkaterülettől. Aki belép a munkaterületre, annak védőfelszerelst kell viselnie.**
A munkadarab repeszei vagy egy letört tartozék elszállhat, és végzetes kimenetelű sérülést okozhat.

j) **Az elektromos kéziszerszámot kizárólag a szigetelt markolórésznél fogja, ha olyan műveletet hajt végre, ahol a vágó tartozék rejtett vezetékeket vagy a saját kábelét vághatja el.**
Ha a vágó tartozék elektromos áram alatt lévő vezetékhez ér, akkor az elektromos kéziszerszám szabadon lévő fém részei elektromos áram alá kerülnek, és a kezelő áramütéses sérülését okozhatják.

k) **A forgó tartozéktól távol helyezze el a kábelt.**
Ha elveszti az uralmat a kéziszerszám felett, akkor a kábel elvágódhat, és az Ön kezét vagy karját beránthatja a forgó tartozék.

l) **Ne tegye le addig az elektromos kéziszerszámot, amíg a tartozék teljesen meg nem állt.**
A forgó tartozék beleakadhat a felületbe, és kiránthatja kezéből az elektromos kéziszerszámot.

m) **Ne használja az elektromos kéziszerszámot, ha azt az oldalánál fogva hordozza.**
A forgó tartozék bekaphatja a ruhát, majd az Ön testét.

n) **Rendszeresen tisztítsa meg az elektromos kéziszerszám szellőzőnyílásait.**
A motor ventilátora beszívja a port a borítás alá, és a nagy mennyiségben felhalmozódott fémpor áramütést okozhat.

o) **Ne használja az elektromos kéziszerszámot gyúlékony anyagok közelében.**
A szikrák lángra gyújthatják ezeket az anyagokat.

p) **Ne használjon olyan tartozékokat, amelyek hűtőfolyadékot igényelnek.**
Víz vagy egyéb hűtőfolyadék használata áramütéshez vezethet.

VISSZARÚGÁS ÉS AZ ARRA VONATKOZÓ FIGYELMEZTETÉSEK

A visszarúgás egy hirtelen reakció egy blokkolt, beragadt forgókorong, csiszolólemez, kefe vagy más tartozék esetén. A beszorulás, beragadás hirtelen leállást, sebességvesztést okoz a forgó tartozékoknál, amely a nem kontrollálható szerszámot ellentétes irányú forgásra kényszeríti.
Például, ha az csiszolókorong beragad, beszorul egy munkadarab miatt, a korong szélei, amelyek a felületen érintkeznek, visszarúgást eredményeznek. A korong kiugorhat a használó felé vagy attól másik irányba, attól függően, hogy a korong mozgása a munkadarabon merre fele történt. A csiszolókorong el is törhet ezek miatt.
A visszarúgás a szerszámgép helytelen/nem rendeltetésszerű használatából adódhat és az alábbi óvintézkedésekkel megelőzhető.

a) **Egy jó fogású markolat a szerszámgépre való szerelése, és a test, kéz megfelelő elhelyezése lehetővé teszi a visszarúgó erő elleni ellenállást. Minden esetben használjon kiegészítő fogantyút, hogy a visszarúgást, torzítást a beindításnál kontrollálni tudja.**
A használó kontrollálni tudja a torzítást ill. a visszarúgást, ha megfelelő óvintézkedéseket tesz.
b) **Ne tegye a kezét a forgó tartozékok közelébe.**
A tartozékok visszarúghatnak a kezén túl is.
c) **Ne helyezze arra a helyre a testét, ahová a visszarúgás során a szerszámgép mozdulhat.**
A visszarúgás során a szerszám az ellentétes irányban mozog a korongmozgással a beszorulás helyén.
d) **Legyen különös figyelemmel, ha sarkokkal, éles részekkel stb. dolgozik. Kerülje a tartozékok beakadását, beszorulását.**
A sarkok, éles részek vagy az ugrálás beszorítha a forgó tartozékokat, és a kontroll szerszámgépen történő elvesztését vagy visszarúgást eredményezhet.
e) **Ne csatoljon fűrészláncot, fafaragó pengét vagy fogas fűrészpengét a készülékre.**
Ezek a pengék sűrű visszarúgást, a kontroll szerszámgépen történő elvesztését okozhatják.

BIZTONSÁGI FIGYELMEZTETÉSEK CSISZOLÁSRA ÉS A DARABOLÁSI FOLYAMATRA VONAKOZÓAN

a) **Csak olyan korongtípusokat alkalmazzon, amelyek javasoltak a szerszámgép használatához, valamint használja a kiválasztott koronghoz a specifikus védőberendezést.**
Az olyan korongok, amelyeket nem a szerszámgéphez alakítottak ki, veszélyesek és nem biztonságosak.
b) **A védőberendezést biztonságosan csatolja a szerszámgépre és helyezze el úgy, hogy az maximális védelmet nyújtson, hogy a korongból a legkisebb rész nézzen a használó felé.**
A védőberendezés segít megvédeni a használót a törött korongszilánkoktól, a véletlen koronggal való érintkezéstől, és a szikrától, amitől meggyulladhat a ruházat.
c) **A korongokat csak a javasolt felhasználási módon használjon. Például: ne dörzsölje, élesítse a vágókorong oldalát.**
A vágókorongokat perifférikus vágásra alakították ki, az oldalsó erőkifejtés a korongra összetörheti azt.
d) **Minden esetben sértetlen korongperemeket használjon, amely megfelelő méretű és alakú a kiválasztott korongnak.**
A megfelelő korongperem megvédi az eltöréstől, csökkenti annak valószínűségét. A daraboló korong pereme eltér a csiszolókorong peremétől.
e) **Ne használjon nagyobb szerszámgépről való használt korongokat.**
A nagyobb szerszámgéphez való korongok nem alkalmasak nagyobb sebességű, kisebb szerszámgépekhez, el is törhetnek.

KIEGÉSZÍTŐ BIZTONSÁGI FIGYELMEZTETÉSEK A DARABOLÓ MŰVELETRE VONATKOZÓAN

a) **Ne fejtsen ki nagy nyomást a daraboló korongra. Ne erőltesse a vágási mélységet.**
A korong túlterhelése megnöveli a terhelést és a korong billeghet a vágásban, visszarúgást vagy a korong eltörését okozhatja.
b) **Ne helyezze a testét a forgó koronggal egy vonalba, vagy az mögé.**
Ha a korong a működtetés során a testtől elfelé forog, a visszarúgás közvetlenül Ön felé fog történni.
c) **Ha a korong beszorul, vagy bármilyen okból a vágás abbamarad, kapcsolja ki a szerszámgépet, és tartsa a szerszámgépet mozdulatlanul, amíg a korong teljesen meg nem áll. Ne vegye le a vágókorongot a vágásból, ha a korong még mozgásban van, mert az visszarúgást eredményezhet.**
Tegyen óvintézkedéseket a kerék beszorulása ellen.
d) **Ne indítsa újra a vágási folyamatot a munkadarabon. Engedje, hogy a korong elérje a teljes sebességet, tegye a gépet óvatosan a vágatra.**
A korong beszorulhat, fel-alá járhat, vagy visszarúghat, ha a szerszámgépet a munkadarabon indítja újra.
e) **Támasztó panelek és túlméretezett munkadarabok a tárcsa becsípődés és a visszarúgás minimalizálására.**
A nagyobb munkadarabok hajlamosak megsüllyedni saját súlyuk alatt. A támasztékokat a munkadarab alá, a vágási vonal mellé, továbbá a tárcsa mindkét oldalán lévő munkadarab széléhez kell helyezni.
f) **Meglévő falak, vagy egyéb nem látható területek vágásakor nagyobb odafigyelés szükséges.**
A kiálló tárcsa elvághatja a gáz- vagy vízcsöveket, az elektromos vezetéket vagy olyan tárgyakat, amik visszarúgást okozhatnak.

CSISZOLÓKRA VONATKOZÓ ÁLTALÁNOS BIZTONSÁGI UTASÍTÁSOK

– Ellenőrizze, hogy a korongon jelzett fordulatszám megegyezik-e vagy nagyobb-e, mint a csiszoló névleges fordulatszáma;
– Győződjön meg róla, hogy a korong méretei kompatibilisak a csiszolóval;
– A csiszolókorongokat a gyártó utasításainak megfelelően gondosan kell tárolni és kezelni;
– Használat előtt ellenőrizze a csiszolókorongot, ne használjon csorba, repedt vagy egyéb módon hibás termékeket;
– Gondoskodjon róla, hogy a felszerelt korongok és pontok a gyártó utasításainak megfelelően illeszkedjenek;

– Gondoskodjon róla, hogy az itatóspapírok használatra kerüljenek, ha azok mellékelve vannak a kötőanyagos csiszoló termékekhez, és amikor szükségesek;
– Használat előtt győződjön meg róla, hogy a csiszoló termék helyesen van felszerelve és meghúzva, és biztonságos helyzetben üzemeltesse terhelés nélkül 30 másodpercig a szerszámot, és azonnal állítsa le, ha jelentős rezgést vagy egyéb hibát észlel. Ha ez a körülmény fordul elő, ellenőrizze a gépet az ok meghatározásához;
– Ha a szerszám védőfedéllel van felszerelve, soha ne használja a szerszámot a védőfedél nélkül;
– Ha csiszoló szerszámot használ vágáshoz, ne feledje eltávolítani a szériatartozékként kapott korongvédőt és felszerelni az oldalvédővel felszerelt korongvédőt (külön kapható) (**4. Ábra**);
– Ne használjon külön szűkítő perselyeket vagy adaptereket a nagy lyukú csiszolókorongok illesztésére;
– Azoknak a szerszámoknak az esetén, amelyeket menetes furatú koronggal történő felszerelésre szántak, győződjön meg róla, hogy a korongban a menet elegendően hosszú ahhoz, hogy befogadja az orsó hosszát;
– Ellenőrizze, hogy a munkadarab megfelelően alá van-e támasztva;
– Ne használjon vágókorongot oldalsó csiszolásra;
– Gondoskodjon róla, hogy a használat közben keletkező szikrák ne okozzanak veszélyt, pl. ne találjanak el személyeket, vagy ne gyújtsanak fel éghető anyagokat;
– Gondoskodjon róla, hogy a szellőzőnyílások szabadon maradjanak, amikor poros körülmények között dolgozik, ha szükségessé válna a portól való megtisztítás, először csatlakoztassa le a szerszámot a hálózatról (használjon nemfémes tárgyakat), és kerülje el a belső részek megsértését;
– Mindig használjon szem- és fülvédőt. Viseljen egyéb személyi védőfelszerelést is, mint például porálarcot, kesztyűt, sisakot és kötényt;
– Figyeljen rá, hogy a korong tovább forog, miután a szerszám lekapcsolásra került.

MŰSZAKI ADATOK

Modell		G12SW	G13SW
Feszültség (terület szerint)*1		(110 V, 220 V, 230 V, 240 V) ~	
Névleges teljesítményfelvétel*1		1200 W	
Névleges fordulatszám		12000 min^{-1}	
Tárcsa	Külső átmérő × vastagság × furat átmérő	115 × 6 × 22,23 mm	125 × 6 × 22,23 mm
	Kerületi sebesség	80 m/s	
Súly*2		2,3 kg	

*1 Ne felejtse el ellenőrizni a típustáblán feltüntetett adatokat, mivel ezek eladási területenként változnak!
*2 Súly: A 01/2003 EPTA-eljárás szerint

MŰSZAKI ADATOK

(1) Süllyesztett közepű tárcsa 1
(2) Csavarkulcs 1
(3) Oldalfogantyú 1
(4) Hatszögletű dugókulcs 1
A standard tartozékok területenként eltérőek lehetnek.
A standard tartozékok előzetes tájékoztatás nélkül változhatnak.

ALKALMAZÁSOK

○ Különböző acél-, bronz-, és alumínium anyagok valamint öntvények öntési sorjáinak eltávolítása, illetve az ilyen anyagok felületi megmunkálása.
○ Hegesztett, vagy lángvágással vágott profilok köszörülése.
○ Műgyanták, pala, tégla, márvány, stb. csiszolása.

AZ ÜZEMBEHELYEZÉS ELŐTTI TENNIVALÓK

1. **Áramforrás**
Ügyeljen rá, hogy a készülék adattábláján feltüntetett feszültség értéke megegyezzen az alkalmazni kívánt hálózati feszültséggel.

2. **Hálózati kapcsoló**
Ügyeljen rá, hogy a hálózati kapcsoló KI állásba legyen kapcsolva. Ha a csatlakozódugót úgy csatlakoztatja a dugaszolóaljzatba, hogy közben a hálózati kapcsoló BE állásban van, a kéziszerszám azonnal működésbe lép, ami súlyos balesetet idézhet elő.

3. **Hosszabbító vezeték**
Ha a munkaterület az áramforrástól távol található, akkor egy megfelelő keresztmetszetű és teljesítményű hosszabbító vezetéket kell alkalmazni. A hosszabbító vezetéknek a lehető legrövidebbnek kell lennie.

4. **A tárcsavédő felszerelése és beállítása**
A tárcsavédő egy balesetvédelmi eszköz, ami a süllyesztett közepű tárcsa üzemelés közbeni szétrobbanása esetén a személyi sérülések ellen nyújt védelmet. A köszörülés megkezdése előtt ellenőrizze, hogy a tárcsavédő megfelelően fel legyen szerelve és a helyére legyen rögzítve.

[A tárcsavédő felszerelése és beállítása](**2. Ábra**)
○ Állítsa a tárcsaszerkezetet a tömítőperselyre.
○ Húzza meg az M5-ös csavart a tárcsavédő rögzítéséhez, miközben a kar zárt helyzetben van.
○ A tárcsarögzítő beállítását a kar fellazított állapotában végezze el (Lazítsa fel az M5-ös csavart, és állítson rajta, ha a tárcsavédő nem fordul el simán.).
○ Amennyiben a beállítás után csiszolási műveletet kell elvégezni, azt kizárólag a kar zárt helyzete mellett végezze el.

○ Kenje meg a rögzítőelem (B) csúszó részét és a kart, ha a kar nem mozdul el simán.

5. Ügyeljen rá, hogy a tárcsák és rögzítőelemek a gyártó utasításainak megfelelően legyenek a helyükre szerelve. Ellenőrizze, hogy az alkalmazott süllyesztett közepű tárcsa megfelelő típusú legyen, és ne tartalmazzon repedéseket illetve felületi hibákat. Ugyancsak ellenőrizze, hogy a süllyesztett közepű tárcsa megfelelő módon legyen felszerelve, és a tárcsarögzítő anya megfelelően meg legyen húzva. Lásd a „A SÜLLYESZTETT KÖZEPŰ TÁRCSA ÖSSZESZERELÉSE ÉS SZÉTSZERELÉSE” című fejezetet.
   Ügyeljen rá, hogy a kötőanyaggal készített köszörűfejhez esetleg mellékelt felitató anyag szükség szerint alkalmazva legyen.
   Ne használjon külön szűkítő betéteket illetve adaptereket a nagyobb furatú köszörűtárcsák felszereléséhez.
   A menetes furatú tárcsákat alkalmazó kéziszerszámoknál ügyeljen arra, hogy a tárcsában levő menet elég hosszú legyen a tengely hosszának megfelelően.
6. **Próbaköszörülés végrehajtása**
   Használat előtt ellenőrizze, hogy a köszörűfej megfelelően fel van-e szerelve és rögzítve, majd a biztonságos helyzetben tartott kéziszerszámot terhelés nélkül futtassa 30 másodpercig. Azonnal állítsa le a kéziszerszámot, ha nagymértékű vibrációt, vagy más rendellenességet tapasztal.
   Ilyen esetben ellenőrizze le a gépet annak kiderítéséhez, hogy mi okozta a rendellenességet.
7. **A nyomógomb működésének ellenőrzése**
   A kéziszerszám bekapcsolása előtt a nyomógomb kétszer-háromszor történő megnyomásával ellenőrizze, hogy a nyomógomb szabadon kikapcsol-e (**lásd 3. Ábra**).
8. **Az oldalfogantyú felszerelése**
   Csavarja az oldalfogantyút a hajtóműház fedelébe.
9. **RCD**
   Legfeljebb 30 mA névleges maradékáramot alkalmazó eszköz használata mindenkor javasolt.

A KÉZIKÖSZÖRŰ GYAKORLATI KEZELÉSE

1. **Nyomás**
   A gép élettartamának meghosszabbítása, valamint a minőségi munkavégzés érdekében fontos, hogy a gép ne legyen túlterhelve a túlságosan erős nyomás kifejtése miatt. A legtöbb esetben a gép saját súlya elegendő a hatékony köszörülés eléréséhez. A túl nagy nyomás kifejtése csökkent fordulatszámot, rosszabb minőségű felületet, és a gép élettartamának csökkenéséhez vezető túlterhelést okoz.
2. **Köszörülési szög**
   A süllyesztett közepű köszörűtárcsának ne fektesse fel a teljes felületét a köszörülendő munkadarabhoz. Amint az az **1. Ábrán** látható, a gépet 15° – 30° szögben kell tartani úgy, hogy a süllyesztett közepű tárcsa külső éle optimális szögben érintkezzen a munkadarabbal.
3. Annak megakadályozására, nehogy egy új süllyesztett közepű tárcsa bemarja a munkadarabot, a köszörülést kezdetben úgy kell végezni, hogy a köszörűt a munkadarabon keresztben a gép kezelője felé kell húzni (**1. Ábra, B irány**). Ha a süllyesztett közepű tárcsa éle megfelelő mértékben lekopott, a köszörülést bármelyik irányban lehet végezni.
4. **A közvetlenül a felületi megmunkálás után betartandó óvintézkedések**
   A tárcsa a kéziszerszám kikapcsolása után még tovább forog.
   Kikapcsolás után ne tegye le a gépet mindaddig, amíg a süllyesztett közepű tárcsa teljesen le nem állt. A súlyos balesetek veszélyének az elkerülése mellett ilyen módon csökken a munkahelyen a por mértéke, és a gép által beszívott reszelékek mennyisége.

ÓVINTÉZKEDÉSEK

○ Ellenőrizze, hogy a munkadarab megfelelően alá legyen támasztva.

○ Ügyeljen rá, hogy poros helyen történő munkavégzés esetén szabadon maradjanak a szellőztető nyílások. Amennyiben a felgyülemlett port el kell távolítani, először húzza ki a gép csatlakozódugóját a hálózati dugaszolóaljzatból (használjon valamilyen nem fémből készült tárgyat), és ügyeljen rá, nehogy megsérüljenek a gép belső alkatrészei.

○ Ügyeljen rá, hogy a használat során keletkező szikrák ne idézzenek elő veszélyes helyzetet (pl. ne repüljenek emberek közé, illetve ne gyújtsanak be valamilyen gyúlékony anyagot).

○ Mindig viseljen valamilyen szem- illetve fülvédő eszközt. Szükség esetén más személyi munkavédelmi eszközöket, pl. porvédő álarcot, kesztyűt, védősisakot, valamint köténytt is viselni kell.
   Ha nem biztos benne, hogy egy adott védőfelszerelésre szükség van-e, a biztonság kedvéért mégis használja azt.

○ Ha a gépet nem használják, a csatlakozódugót ki kell húzni a hálózati dugaszolóaljzatból.

A SÜLLYESZTETT KÖZEPŰ TÁRCSA ÖSSZESZERELÉSE ÉS SZÉTSZERELÉSE (3. Ábra)

FIGYELEM: A súlyos sérülések elkerülése érdekében ügyeljen rá, hogy a gép KI legyen kapcsolva, és a csatlakozódugó ki legyen húzva a hálózati dugaszolóaljzatból.

1. **Összeszerelés (3. Ábra)**

(1) Fordítsa a kézi köszörűgépet a hátoldalára, hogy a tengely felfelé nézzen.
(2) Állítsa a tárcsa alátétének lapos részét a tengely bevágott részéhez, és illessze össze őket.
(3) Illessze a süllyesztett közepű tárcsa kidudorodását a tárcsa alátétére.
(4) Csavarja a tengelyre a tárcsarögzítő anyát.
(5) A nyomógomb egyik kézzel történő megnyomása mellett reteszelje helyére a tárcsát úgy, hogy közben a másik kezével lassan elforgatja a süllyesztett közepű tárcsát. A mellékelt csavarkulccsal a **3. Ábrán** látható módon húzza meg a tárcsarögzítő anyát.

2. **Szétszerelés**
   Kövesse a fenti eljárást, fordított sorrendben.

FIGYELMEZTETÉSEK

○ Ellenőrizze, hogy a süllyesztett közepű tárcsa szilárdan a helyére legyen szerelve.

○ A kéziszerszám bekapcsolása előtt a nyomógomb kétszer-háromszor történő megnyomásával ellenőrizze, hogy a nyomógomb szabadon kikapcsol-e.

ELLENŐRZÉS ÉS KARBANTARTÁS

1. **A süllyesztett közepű tárcsa ellenőrzése**
   Ellenőrizze, hogy a süllyesztett közepű tárcsán ne legyenek repedések vagy egyéb felületi sérülések.
2. **A rögzítő csavarok ellenőrzése**
   Rendszeresen ellenőrizzen minden rögzítő csavart, és ügyeljen rá, hogy azok megfelelően meg legyenek szorítva. Minden meglazult csavart azonnal szorítson meg. Ennek elhanyagolása súlyos veszélyeket hordoz magában.
3. **A szénkefék ellenőrzése**
   A tartós biztonság és a megfelelő érintésvédelem érdekében e szerszámgép szénkeféinek ellenőrzését és cseréjét KIZÁRÓLAG a Hitachi Szerződéses Szerviz Központ végezheti.
4. **A hálózati kábel cseréje**
   Ha a hálózati kábel cserét igényel, a fennálló balesetveszély miatt a cseréjét kizárólag a Hitachi Szerződéses Szerviz Központba.
5. **A motor karbantartása**

FIGYELEM

Mindig viseljen védőkesztyűt és porvédő maszkot, amikor a hátsó fedél levegő nyílásából levegőt használ levegő pisztolyhoz, stb.

Ennek figyelmen kívül hagyása esetén a kibocsátott port belélegezheti, vagy a szemébe juthat.

A motor tekercselése az elektromos szerszám „szíve". Gondosan ügyeljen rá, hogy a tekercselés ne sérüljön, illetve ne kerüljön kapcsolatba olajjal vagy vízzel.

MEGJEGYZÉS

Amikor a munkát befejezte, fújjon száraz levegőt a hátsó burkolat levegő nyílásából egy levegő pisztollyal, stb., miközben a motor terhelés nélkül jár. Ezzel hatékonyan eltávolíthatja a felhalmozódott port és piszkot. A motorban felhalmozódott por és piszok működési hibát okozhat.

6. **Szervizelési alkatrészlista**

FIGYELEM

Hitachi kéziszerszámok javítását, módosítását és ellenőrzését csak Hitachi Szakszervíz végezheti.

Javítás vagy egyéb karbantartás esetén hasznos ha ezt a szervíz-alkatrész listát a szerszámmal együtt átadjuk a Hitachi szakszervíznek.

A kéziszerszámok üzemeltetése és karbantartása során be kell tartani az egyes országokban érvényben lévő biztonsági rendelkezéseket és szabványokat.

MÓDOSÍTÁSOK

A Hitachi kéziszerszámok állandó tökéletesítéseken mennek át, hogy alkalmazni tudják a legújabb műszaki fejlesztések eredményeit.

Éppen ezért egyes alkatrészek előzetes bejelentés nélkül megváltozhatnak.

GARANCIA

A Hitachi Power Tools szerszámokra a törvényes/országos előírásoknak megfelelő garanciát vállalunk. A garancia nem vonatkozik a helytelen vagy nem rendeltetésszerű használatból, továbbá a normál mértékűnek számító elhasználódásból, kopásból származó meghibásodásokra, károkra. Reklamáció esetén kérjük, küldje el a - nem szétszerelt - szerszámot a kezelési útmutató végén található GARANCIA BIZONYLATTAL együtt a hivatalos Hitachi szervizközpontba.

MEGJEGYZÉS:

A HITACHI folyamatos kutatási és fejlesztési programja következtében az itt szereplő műszaki adatok előzetes bejelentés nélkül változhatnak.

A környezeti zajra és vibrációra vonatkozó információk

A mért értékek az EN60745 szabványnak megfelelően kerültek meghatározásra és az ISO 4871 alapján kerülnek közzétételre.

Mért A hangteljesítmény-szint: 102 dB (A)
Mért A hangnyomás-szint: 91 dB (A)
Bizonytalanság KpA: 3 dB (A)

Viseljen hallásvédelmi eszközt.

VEN60745 szerint meghatározott rezgési összértékek (háromtengelyű vektorösszeg).

Felület csiszolása:
Rezgési kibocsátási érték $a_{h,\ AG}$ = 8,1 m/s^2
Bizonytalanság K = 1,5 m/s^2

A rezgés megállapított teljes értéke egy szabványos teszteljárás keretében lett mérve, és elképzelhető, hogy az érték eszközök összehasonlítására lesz alkalmazva. Ez az érték az expozíciós hatérértékek előzetes mérésére is alkalmazható.

FIGYELEM

- A rezgési kibocsátási a szerszámgép tényleges használata során különbözhet a megadott teljes értéktől a szerszám használatának módjaitól függően.
- Azonosítsa védelméhez szükséges biztonsági intézkedések azonosításához, amelyek a használat tényleges körülményeinek való kitettség becslésén alapulnak (számításba véve az üzemeltetési ciklus minden részét, mint például az időket, amikor a szerszám ki van kapcsolva, és amikor üresjáratban fut a bekapcsolási időn túl).

G12SW

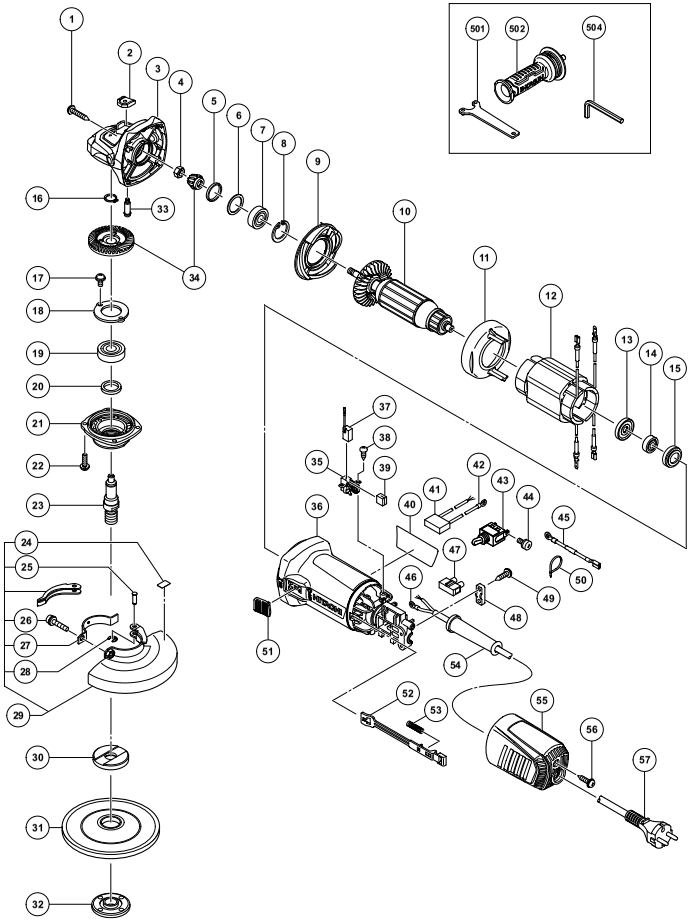

Item No.	Part Name	Q'TY
1	TAPPING SCREW (W/FLANGE) D4×25	4
2	PUSHING BUTTON	1
3	GEAR COVER ASS'Y	1
4	SPECIAL NUT M7	1
5	SEAL RING (A)	1
6	WASHER (C)	1
7	BALL BEARING 629SS	1
8	RETAINING RING FOR D26 HOLE	1
9	DIFFUSER	1
10	ARMATURE	1
11	FAN GUIDE	1
12	STATOR ASS'Y	1
13	DUST SEAL	1
14	BALL BEARING 698MNSS	1
15	RUBBER BUSHING	1
16	RETAINING RING FOR D12 SHAFT	1
17	SEAL LOCK SCREW (W/SP. WASHER) M4×8	2
18	BEARING COVER	1
19	BALL BEARING 6201 2RZ	1
20	FELT PACKING	1
21	PACKING GLAND	1
22	SEAL LOCK SCREW (W/SP. WASHER) M4×12	4
23	SPINDLE	1
24	LABEL	1
25	SET PIN	1
26	HEX. SOCKET HD. BOLT (W/WASHERS) M5×20	1
27	SET PIECE(B)	1
28	RETAINING RING (E-TYPE) FOR D2.5 SHAFT	1
29	WHEEL GUARD ASS'Y (TOOLLESS TYPE)	1
30	WHEEL WASHER	1
31	RESINOID WHEEL 115MM	1
32	WHEEL NUT	1

Item No.	Part Name	Q'TY
33	LOCK PIN	1
34	GEAR SET	1
35	BRUSH HOLDER	2
36	HOUSING	1
37	CARBON BRUSH	2
38	TAPPING SCREW D3×8	4
39	CUSION SPONGE	2
40	NAME PLATE	1
41	NOISE SUPPRESSOR	1
42	TERMINAL	1
43	SNAP SWITCH	1
44	MACHINE SCREW (W/WASHER) M3.5×6	2
45	LEAD WIRE	1
46	TERMINAL	1
47	PILLAR TERMINAL	1
48	CORD CLIIP	1
49	TAPPING SCREW (W/FLANGE) D4×16	2
50	CABLE TIE	1
51	SLIDE SWITCH KNOB	1
52	SLIDE BAR	1
53	SPRING	1
54	CORD ARMOR	1
55	TAIL COVER	1
56	TAPPING SCREW (W/FLANGE) D4×16	1
57	CORD	1
501	WRENCH	1
502	SIDE HANDLE	1
504	HEX. BAR WRENCH 4 MM	1

G13SW

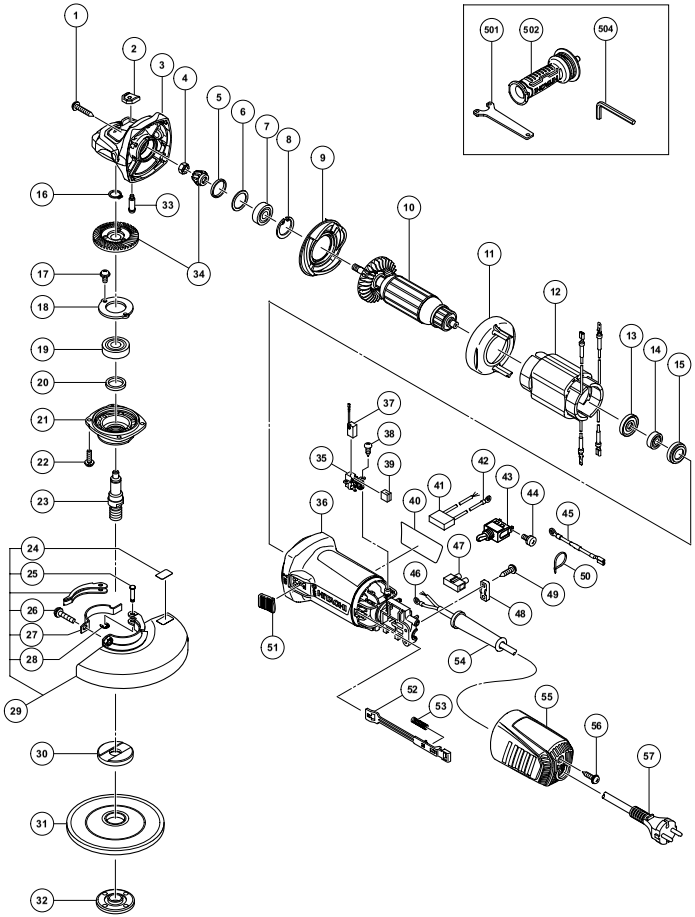

Item No.	Part Name	Q'TY
1	TAPPING SCREW (W/FLANGE) D4×25	4
2	PUSHING BUTTON	1
3	GEAR COVER ASS'Y	1
4	SPECIAL NUT M7	1
5	SEAL RING (A)	1
6	WASHER (C)	1
7	BALL BEARING 629SS	1
8	RETAINING RING FOR D26 HOLE	1
9	DIFFUSER	1
10	ARMATURE	1
11	FAN GUIDE	1
12	STATOR ASS'Y	1
13	DUST SEAL	1
14	BALL BEARING 698MNSS	1
15	RUBBER BUSHING	1
16	RETAINING RING FOR D12 SHAFT	1
17	SEAL LOCK SCREW (W/SP. WASHER) M4×8	2
18	BEARING COVER	1
19	BALL BEARING 6201 2RZ	1
20	FELT PACKING	1
21	PACKING GLAND	1
22	SEAL LOCK SCREW (W/SP. WASHER) M4×12	4
23	SPINDLE	1
24	LABEL	1
25	SET PIN	1
26	HEX. SOCKET HD. BOLT (W/WASHERS) M5×20	1
27	SET PIECE(B)	1
28	RETAINING RING (E-TYPE) FOR D2.5 SHAFT	1
29	WHEEL GUARD ASS'Y (TOOLLESS TYPE)	1
30	WHEEL WASHER	1
31	RESINOID WHEEL 125MM	1
32	WHEEL NUT	1

Item No.	Part Name	Q'TY
33	LOCK PIN	1
34	GEAR SET	1
35	BRUSH HOLDER	2
36	HOUSING	1
37	CARBON BRUSH	2
38	TAPPING SCREW D3×8	4
39	CUSION SPONGE	2
40	NAME PLATE	1
41	NOISE SUPPRESSOR	1
42	TERMINAL	1
43	SNAP SWITCH	1
44	MACHINE SCREW (W/WASHER) M3.5×6	2
45	LEAD WIRE	1
46	TERMINAL	1
47	PILLAR TERMINAL	1
48	CORD CLIIP	1
49	TAPPING SCREW (W/FLANGE) D4×16	2
50	CABLE TIE	1
51	SLIDE SWITCH KNOB	1
52	SLIDE BAR	1
53	SPRING	1
54	CORD ARMOR	1
55	TAIL COVER	1
56	TAPPING SCREW (W/FLANGE) D4×16	1
57	CORD	1
501	WRENCH	1
502	SIDE HANDLE	1
504	HEX. BAR WRENCH 4 MM	1

English

GUARANTEE CERTIFICATE

① Model No.
② Serial No.
③ Date of Purchase
④ Customer Name and Address
⑤ Dealer Name and Address
(Please stamp dealer name and address)

Deutsch

GARANTIESCHEIN

① Modell-Nr.
② Serien-Nr.
③ Kaufdaturn
④ Name und Anschrift des Kunden
⑤ Name und Anschrift des Händlers
(Bitte mit Namen und Anschrift des Handlers abstempeln)

Ελληνικά

ΠΙΣΤΟΠΟΙΗΤΙΚΟ ΕΓΓΥΗΣΗΣ

① Αρ. Μοντέλου
② Αύξων Αρ.
③ Ημερομηνία αγοράς
④ Όνομα και διεύθυνση πελάτη
⑤ Όνομα και διεύθυνση μεταπωλητή
(Παρακαλούμε να χρησιμοποιηθεί σφραγίδα)

Polski

GWARANCJA

① Model
② Numer seryjny
③ Data zakupu
④ Nazwa klienta i adres
⑤ Nazwa dealera i adres
(Pieczęć punktu sprzedaży)

Magyar

GARANCIA BIZONYLAT

① Típusszám
② Sorozatszám
③ A vásárlás dátuma
④ A Vásárló neve és címe
⑤ A Kereskedő neve és címe
(Kérjük ide elhelyezni a Kereskedő nevének és címének pecsétjét)

Čeština

ZÁRUČNÍ LIST

① Model č.
② Série č.
③ Datum nákupu
④ Jméno a adresa zákazníka
⑤ Jméno a adresa prodejce
(Prosíme o razítko se jménem a adresou prodejce)

Türkçe

GARANTİ SERTİFİKASI

① Model No.
② Seri No.
③ Satın Alma Tarihi
④ Müşteri Adı ve Adresi
⑤ Bayi Adı ve Adresi
(Lütfen bayi adını ve adresini kaşe olarak basın)

Română

CERTIFICAT DE GARANȚIE

① Model nr.
② Nr. de serie
③ Data cumpărării
④ Numele și adresa clientului
⑤ Numele și adresa distribuitorului
(Vă rugăm aplicați ștampila cu numele și adresa distribuitorului)

Slovenščina

GARANCIJSKO POTRDILO

① Št. modela
② Serijska št.
③ Datum nakupa
④ Ime in naslov kupca
⑤ Ime in naslov prodajalca
(Prosimo vtisnite žig z imenom in naslovom prodajalca)

Slovenčina

ZÁRUČNÝ LIST

① Č. modelu.
② Sériové č.
③ Dátum zakúpenia
④ Meno a adresa zákazníka
⑤ Názov a adresa predajcu
(Pečiatka s názvom a adresou predajcu).

Український

ГАРАНТІЙНИЙ СЕРТИФІКАТ

① № моделі
② № серії
③ Дата придбання
④ Ім'я і адреса клієнта
⑤ Ім'я і адреса дилера
(Будь ласка, поставте печатку з іменем і адресою дилера)

Русский

ГАРАНТИЙНЫЙ СЕРТИФИКАТ

① Модель №
② Серийный №
③ Дата покупки
④ Название и адрес заказчика
⑤ Название и адрес дилера
(Пожалуйста, внесите название и адрес дилера)

HITACHI

①	
②	
③	
④	
⑤	

Hitachi Koki

Hitachi Power Tools Österreich GmbH

Str. 7, Objekt 58/A6, Industriezentrum NÖ –Süd 2355
Wiener Neudorf, Austria
Tel: +43 2236 64673/5
Fax: +43 2236 63373
URL: http://www.hitachi-powertools.at/

Hitachi Power Tools Hungary Kft.

1106 Bogancsvirag U.5-7, Budapest, Hungary
Tel: +36 1 2643433
Fax: +36 1 2643429
URL: http://www.hitachi-powertools.hu

Hitachi Power Tools Polska Sp.z o.o.

ul. Gierdziejewskiego 1
02-495 Warszawa, Poland
Tel: +48 22 863 33 78
Fax: +48 22 863 33 82
URL: http://www.hitachi-narzedzia.pl/

Hitachi Power Tools Czech s.r.o.

Modricka 205, 664 48 Moravany, Czech Republic
Tel: +420 547 422 660
Fax: +420 547 213 588
URL: http://www.hitachi-powertools.cz

Hitachi Power Tools Netherlands B.V. Moscow Branch

Kashirskoye Shosse Dom 65, 4F
115583 Moscow, Russia
Tel: +7 495 727 4460
Fax: +7 495 727 4461
URL: http://www.hitachi-pt.ru

Hitachi Power Tools Romania S. R. L.

Bld. Biruintei, Nr. 101, Oras Pentelimon, 077145, Judetul Ilfov, ROMANIA
Tel: +031 805 27 19
Fax: +031 805 25 77

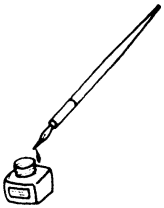

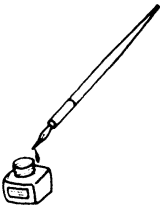

English

EC DECLARATION OF CONFORMITY

We declare under our sole responsibility that this product is in conformity with standards or standardization documents EN60745, EN55014 and EN61000 in accordance with Directives 2004/108/EC and 2006/42/EC. This product also conforms to RoHS Directive 2011/65/EU.
The European Standards Manager at Hitachi Koki Europe Ltd. is authorized to compile the technical file.

This declaration is applicable to the product affixed CE marking.

Türkçe

AB UYGUNLUK BEYANI

Bu ürünün, 2004/108/EC ve 2006/42/EC sayılı Direktiflerine uygun olarak, EN60745, EN55014 ve EN61000 sayılı standartlara ve standardizasyon belgelerine uygun olduğunu, tamamen kendi sorumluluğumuz altında beyan ederiz. Bu ürün, ayrıca RoHS Yönergesi 2011/65/EU'ya uygundur.
Hitachi Koki Europe Ltd. Avrupa Standartlar Müdürü, teknik dosyayı hazırlama yetkisine sahiptir.

Bu beyan, üzerinde CE işareti bulunan ürünler için geçerlidir.

Deutsch

EG-KONFORMITÄTSERKLÄRUNG

Wir erklären mit alleiniger Verantwortung, dass dieses Produkt den Standards oder Standardisierungsdokumenten EN60745, EN55014 und EN61000 in Übereinstimmung mit den Direktiven 2004/108/EG und 2006/42/EG entspricht. Dieses Produkt stimmt auch mit der RoHS-Richtlinie 2011/65/EU überein.
Der Manager für europäische Standards bei der Hitachi Koki Europe Ltd. ist zum Verfassen der technischen Datei befugt.

Diese Erklärung gilt für Produkte, die die CE-Markierung tragen.

Română

DECLARAŢIE DE CONFORMITATE CE

Declarăm pe propria răspundere că acest produs este conform cu standardele sau documentele de standardizare EN60745, EN55014 şi EN61000 şi cu Directivele 2004/108/CE şi 2006/42/CE. Acest produs este, de asemenea, conform cu Directiva RoHS 2011/65/EU.
Managerul pentru standarde euopene al Hitachi Koki Europe Ltd. este autorizat să întocmească fişa tehnică.

Prezenta declaraţie se referă la produsul pe care este aplicat semnul CE.

Ελληνικά

ΕΚ ΔΗΛΩΣΗ ΕΝΑΡΜΟΝΙΣΜΟΥ

Δηλώνουμε με απόλυτη υπευθυνότητα ότι αυτό το προιόν είναι εναρμονισμένο με τα πρότυπα ή τα έγραφα δημιουργίας προτύπων EN60745, EN55014 και EN61000 σε συμφωνία με τις Οδηγίες 2004/108/ΕΚ και 2006/42/ΕΚ. Αυτό το προϊόν συμμορφώνεται επίσης με την οδηγία RoHS 2011/65/EU.
Ο υπεύθυνος για τα ευρωπαϊκά πρότυπα στην Hitachi Koki Europe Ltd. είναι εξουσιοδοτημένος να συντάσσει τον τεχνικό φάκελο.

Αυτή η δήλωση ισχύει στο προιόν με το σημάδι CE.

Slovenščina

ES IZJAVA O SKLADNOSTI

Po lastni odgovornosti objavljamo, da je izdelek v skladu s standardi ali dokumenti za standardizacijo EN60745, EN55014 in EN61000 v skladu z direktivami 2004/108/ES in 2006/42/ES. Za izdelek je skladen tudi z direktivo RoHS 2011/65/EU.
Direktor za evropske standarde podjetja Hitachi Koki Europe Ltd. je pooblaščen za sestavljanje tehničnih datotek.

Deklaracija je označena na izdelku s pritrjeno CE označbo.

Polski

DEKLARACJA ZGODNOŚCI Z EC

Oznajmiamy z całkowitą odpowiedzialnością, że produkt ten jest zgodny ze standardami lub standardowymi dokumentami EN60745, EN55014 i EN61000 w zgodzie z Zasadami 2004/108/EC i 2006/42/EC. Ten produkt spełnia także wymagania Dyrektywy RoHS 2011/65/EU.
Menedżer Standardów Europejskich w firmie Hitachi Koki Europ Ltd. Jest upoważniony do kompilowania pliku technicznego.

To oświadczenie odnosi się do załączonego produktu z oznaczeniami CE.

Slovenčina

VYHLÁSENIE O ZHODE - EC

Týmto vyhlasujeme na našu vlastnú zodpovednosť že tento výrobok je v zhode s nasledujúcimi normami a dokumentmi normalizácie, EN 60745, EN 55014 a EN 61000 a v súlade so smernicami 2004/108/ES, 2006/42/ES. Tento výrobok vyhovuje tiež smernici RoHS č. 2011/65/EU.
Za zostavenie technického súboru je zodpovedný manažér pre európske normy spoločnosti Hitachi Koki Europe Ltd.

Toto vyhlásenie sa vzťahuje na výrobok označený značkou CE.

Magyar

EK MEGFELELŐSÉGI NYILATKOZAT

Teljes felelősségünk tudatában kijelentjük, hogy ez a termék megfelel az EN60745, EN55014, és EN 61000 szabványoknak illetve szabványosítási dokumentumoknak, az Európa Tanács 2004/108/EK és 2006/42/EK Direktíváival összhangban. Ez a termék is megfelel a 2011/65/EU RoHS irányelvnek.
Az Hitachi Koki Europe Ltd. Európai Szabványkezelője fel van hatalmazva a műszaki fájl elkészítésére.

Jelen nyilatkozat a terméken feltüntetett CE jelzésre vonatkozik.

Український

ДЕКЛАРАЦІЯ ВІДПОВІДНОСТІ ЕС

Ми декларуємо, що цей виріб відповідає стандартам або стандартизаційним документам EN60745, EN55014 і EN61000 згідно Директив 2004/108/EC і 2006/42/EC. Цей виріб також відповідає Директиві про вміст небезпечних речовин 2011/65/EU.
Менеджер Євростандартів з Hitachi Koki Europe Ltd. вповноважений заповнити таблицю технічних характеристик.
Ця декларація дійсна щодо вироба, маркованого CE.

Čeština

PROHLÁŠENÍ O SHODĚ S CE

Prohlašujeme na svoji zodpovědnost, že tento výrobek odpovídá normám EN60745, EN55014 a EN61000 v souladu se směrnicemi 2004/108/EC a 2006/42/EC. Tento výrobek je rovněž v souladu se směrnicí RoHS 2011/65/EU.
Vedoucí pracovník pro Evropské normy v Hitachi Koki Europe Ltd. je oprávněný ke zpracování technického souboru.

Toto prohlášení platí pro výrobek označený značkou CE.

Русский

ДЕКЛАРАЦИЯ СООТВЕТСТВИЯ ЕС

Мы с полной ответственностью заявляем, что данное изделие соответствует стандартам или документам стандартизации EN60745, EN55014 и EN61000 согласно Директивам 2004/108/EC и 2006/42/EC. Данный продукт соответствует требованиям Директивы 2011/65/EU по ограничению на использование опасных веществ.
Менеджер отдела европейских стандартов качества компании Hitachi Koki Europe Ltd. имеет право составлять технический файл.

Данная декларация относится к изделиям, на которых имеется маркировка CE.

Representative office in Europe
Hitachi Power Tools Europe GmbH
Siemensring 34, 47877 Willich 1, F. R. Germany

Technical file at:
Hitachi Koki Europe Ltd.
Clonshaugh Business & Technology Park, Dublin 17, Ireland

Head office in Japan
Hitachi Koki Co., Ltd.
Shinagawa Intercity Tower A, 15-1, Konan 2-chome,
Minato-ku, Tokyo, Japan

CE

31. 3. 2014

F. Tashimo

F. Tashimo
Vice-President & Director

Hitachi Koki Co., Ltd.

403
Code No. C99211592 F
Printed in China